SANEAMENTO

SANEAMENTO ESGOTO - NBR 7362

JUNÇÃO COLETOR ESGOTO JE / JEI / MISTO

DN (mm)

100 x 100*	300 x 300*
150 x 150*	350 x 350*
200 x 200*	400 x 400*
250 x 250*	

* PEÇAS MOLDADAS

Desenho Técnico

JE / JEI

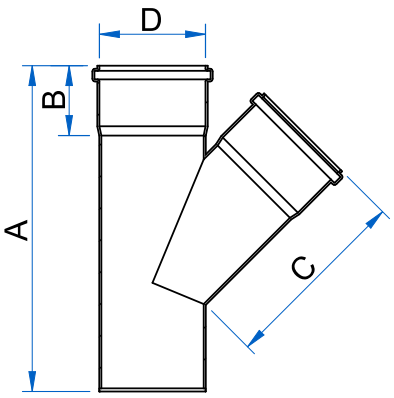

MISTO

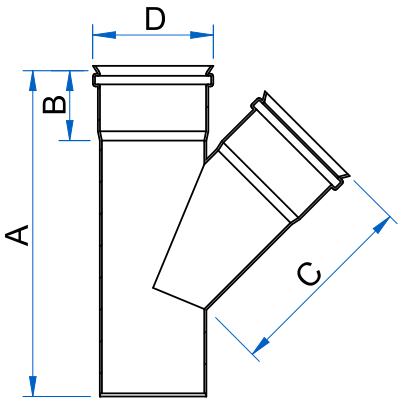

mm	A	B	C	D
100 x 100*	340	60	190	110,6
150 x 150*	525	95	320	160,6
200 x 200*	640	110	360	200,6
250 x 250*	885	195	505	251
300 x 300*	995	215	515	316
350 x 350*	980	140	590	358
400 x 400*	1200	270	615	402

Unidade I
Av. Joaquim Monteiro, 571
CEP: 13318-358 - Cabreúva - SP
Tel.: (11) 4529-1500

Unidade II
Rod. Divaldo Suruagy, S/N - Km12 - Via 08 - Lote 510
CEP: 57160-000 - Marechal Deodoro - AL
Tel.: (82) 3036-7200

Unidade III
Alameda Anibal Geraldo, 147
CEP: 13318-350 - Cabreúva - SP
Tel.: (11) 4529-1500

SAC - 0300 115 1500
www.**corrplastik**.com.br